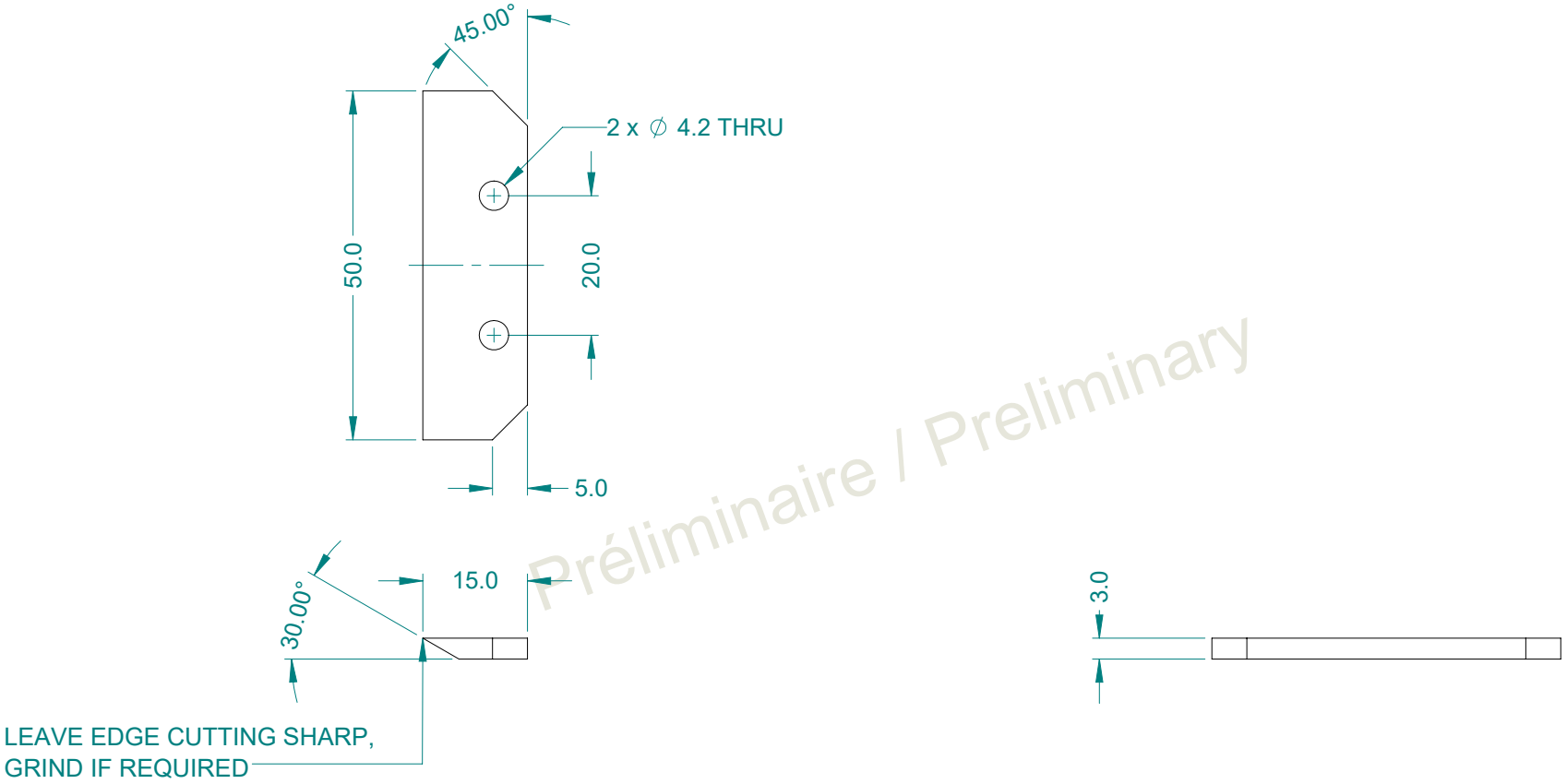

Préliminaire / Preliminary

# - Rélache/*Release* - Revision	Description
--	BLADE

ASME Y14.5-2009

DIMENSIONS FINALES
FINAL DIMENSIONS
DIMENSIONS EN MÉTRIQUE À MOINS D'INDICATIONS CONTRAIRES
METRIC DIMENSIONS UNLESS OTHERWISE NOTED

X : ±1.00
X.X : ±0.25
X.XX : ±0.10
∠ : ±1°
Filet/Thread: 6H/6g
Surfaces: 0.8

Matériau / *Material* (Masse/ *Mass*):
STAINLESS STEEL 316

Finition / *Finishing*
AS MACHINED, FREE OF BURRS

Révision par / *Last Revision By:*

Vérifié par / *Verified by*

Eddyfi Technologies
CLOS LLYN CWM, ENTERPRISE PARK SWANSEA - WALES UK.
EDDYFI UK LTD. WWW.SILVERWINGNDT.COM

Échelle / *Scale*	Format	Page
1:1	A4	1/1

Le présent document et l'information qu'il contient sont la propriété exclusive d'Eddyfi NDT Inc. et sont protégés par la loi sur le droit d'auteur. Ce document est confidentiel et ne peut être divulgué, utilisé ou reproduit, en tout ou en partie, sans l'autorisation écrite d'Eddyfi NDT Inc

This document and any information contained herein is the property of Eddyfi NDT Inc. and is protected under copyright law. It must be considered proprietary and confidential and must not be disclosed used, or reproduced, in whole or in part, without the written authorization of Eddyfi NDT Inc.

REV.	DESCRIPTION	DATE	APPROVED
A	INITIAL RELEASE	26-06-18	BWOODHEAD

REVISIONS